第　47　回

岡山県団体総合卓球選手権大会

と　き　令和４年３月20日

ところ　ジップアリーナ岡山

主　催　岡　山　県　卓　球　協　会

共　催　岡山県高体連卓球部

競技上の注意

1.ルールについて

・現行の日本卓球ルールを適用する。ただし、タイムアウト制は採用しない。

・又、コートチェンジも実施しない。

2.試合方式について

・４シングルス１ダブルスの３点先取で行う。

１，２番に出場した選手でダブルスを組むことはできない。

（ダブルスは3番ですが決勝トーナメントについては最初に実施する場合がある）

・予選リーグはすべて11本5ゲームマッチ，決勝トーナメントについては１位は５ゲームマッチ，２位以下は３ゲームマッチで行う。また、全ての試合は3点先取により勝敗を決定する。

3.服装について

団体戦メンバーは同一のユニフォームとする。なお、ユニフォームが同一でない場合は審判長の許可を得ること。

4.順位別トーナメントについて

予選リーグの結果により1～4位のみ各順位別のトーナメントを行う。（５位はなし）

進行上の連絡

1.試合順序及びコート割について

試合順序及びコート割はプログラムに掲載していますので確認して下さい。なお、コート等の変更もありますので放送には注意して下さい。

2.審判について

予選リーグ及び決勝トーナメントの第１試合は相互審判とし、それ以降は敗者審判とします。

3.予選リーグ責任者について

予選リーグの責任者は、リーグの先頭のチームとします。

4.試合結果について

予選リーグの試合結果は台に配布するリーグ表に記入して下さい。3つ巴等もありますのでリーグ表にゲーム数、対戦表にポイントまで記入するようにして下さい。試合の結果は毎回勝ったチームが使用済ボールを持って報告に来て下さい。予選リーグ終了後は、予選リーグ責任者がリーグ表に全ての結果を記入し持って来て下さい。

会場使用上の注意

1.選手入場口について

南側出入口のみが選手出入口です。こちらで上履きと下履きを履き替えること。
上履き下履きの区別を必ずするようにして下さい。状況によっては体育館が使用不可となる場合がありますので必ず守るようにして下さい。

2.貴重品について

貴重品は各自で管理するようにして下さい。

3.ゴミについて

自分のゴミは各自で持ち帰るようにして下さい。

4.駐車場について

体育館北側の土の駐車場は役員専用駐車場ですので駐車しないようにして下さい。役員以外で駐車している方はすみやかに移動して下さい。

5.その他

北側通路は役員専用通路です。選手は通行しないようにして下さい。

男　子　団　体

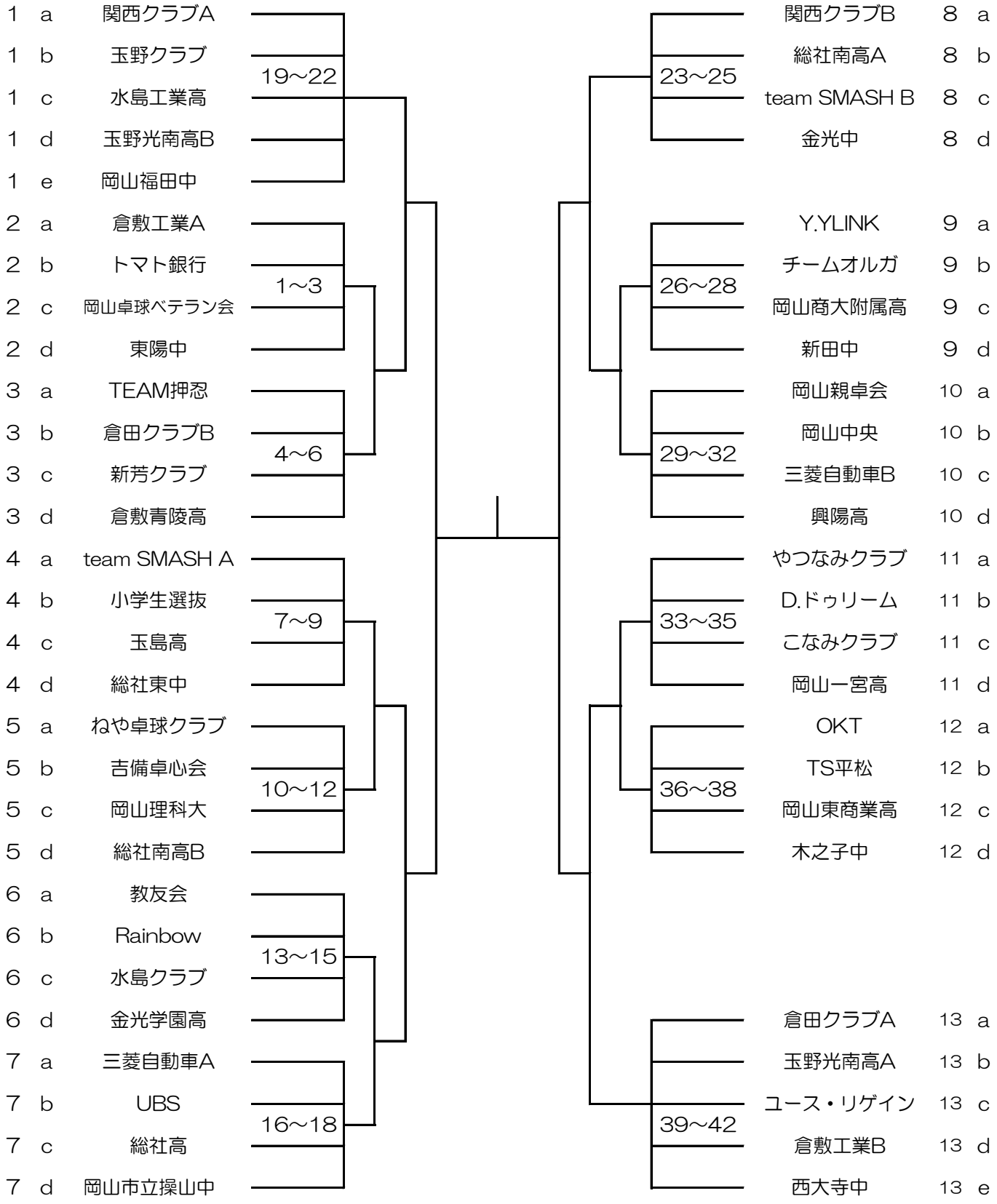

《　試合順　》　４チーム：①ａ－ｄ ②ｂ－ｃ ③ａ－ｃ ④ｂ－ｄ ⑤ａ－ｂ ⑥ｃ－ｄ

５チーム：①ｂ－ｅ ②ｃ－ｄ ③ａ－ｅ ④ｂ－ｃ ⑤ａ－ｄ ⑥ｃ－ｅ ⑦ａ－ｃ ⑧ｂ－ｄ
⑨ａ－ｂ ⑩ｄ－ｅ

女　子　団　体

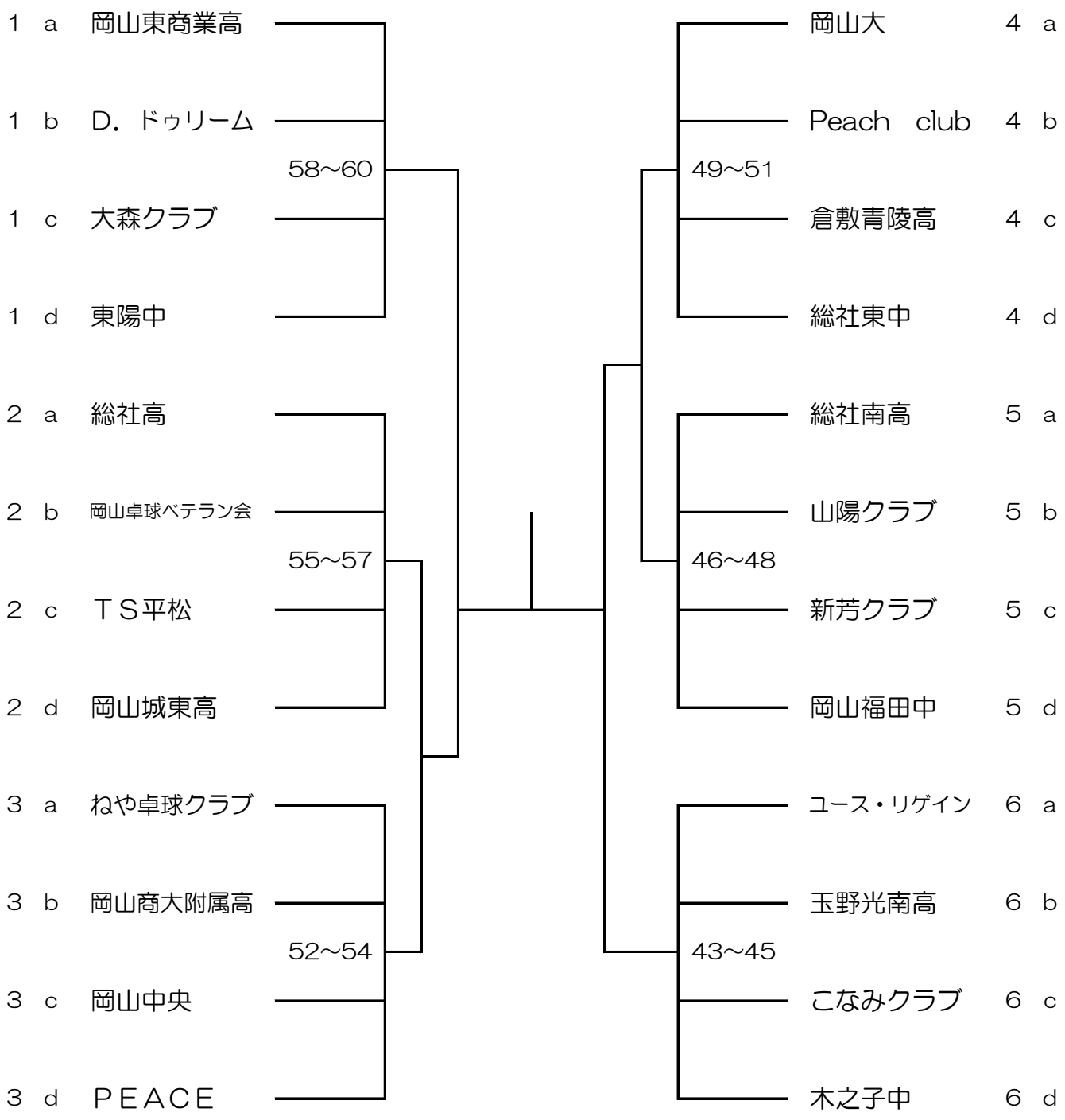

《　試合順　》　４チーム：①ａ－ｄ ②ｂ－ｃ ③ａ－ｃ ④ｂ－ｄ ⑤ａ－ｂ ⑥ｃ－ｄ

男子団体１位トーナメント表

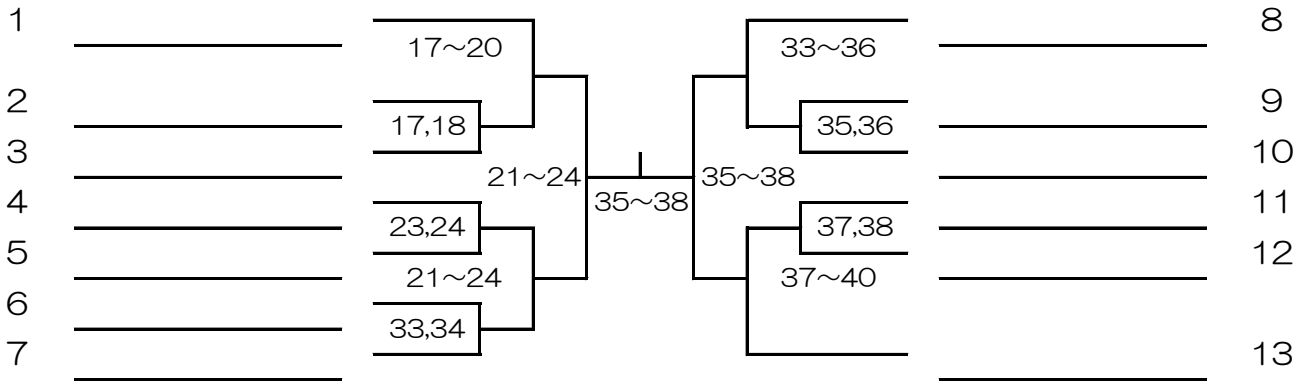

男子団体２位トーナメント表

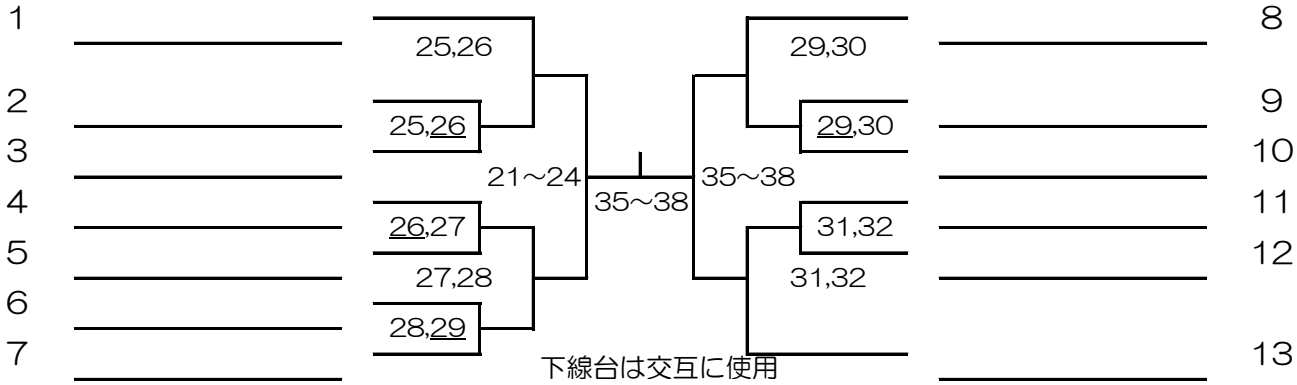

男子団体３位トーナメント表

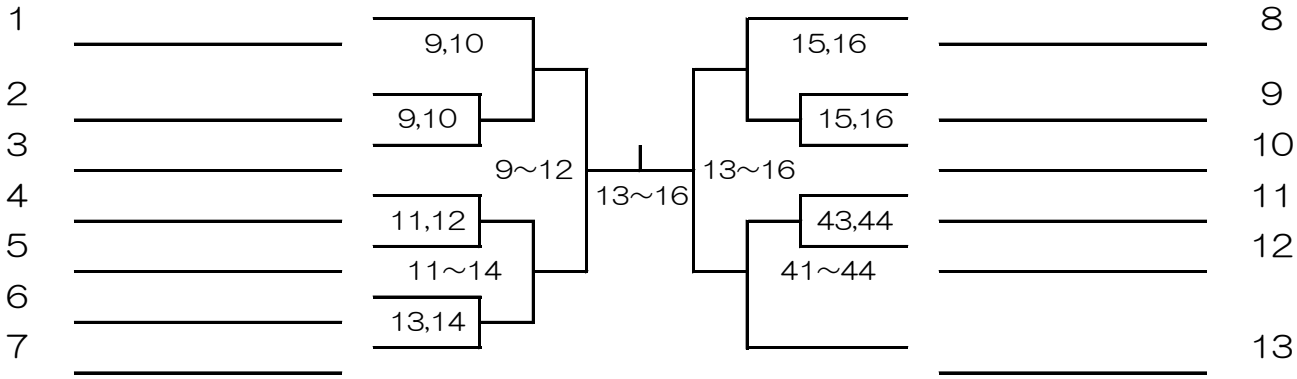

男子団体４位トーナメント表

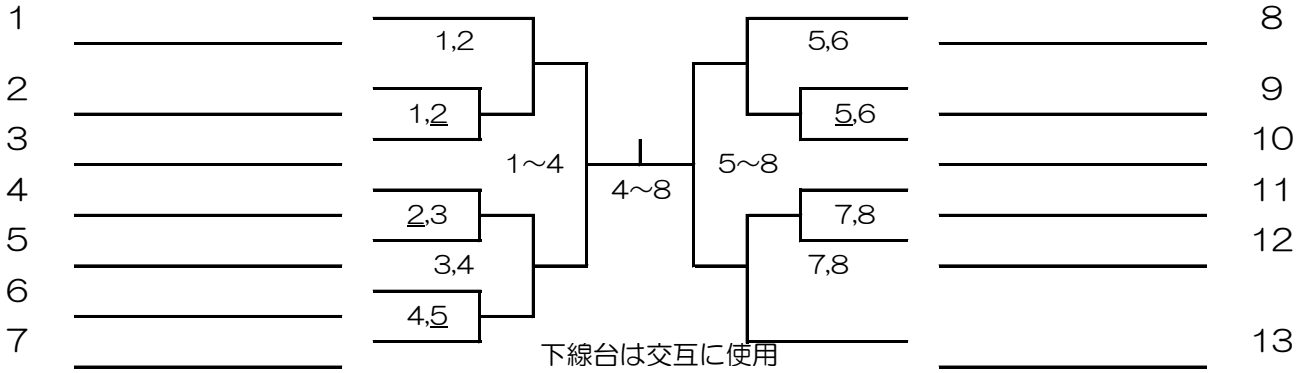

女子団体１位トーナメント表

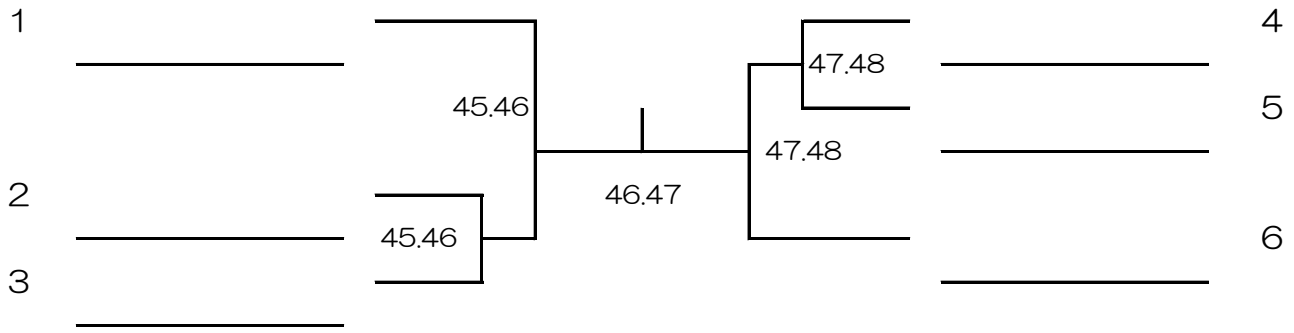

女子団体2位トーナメント表

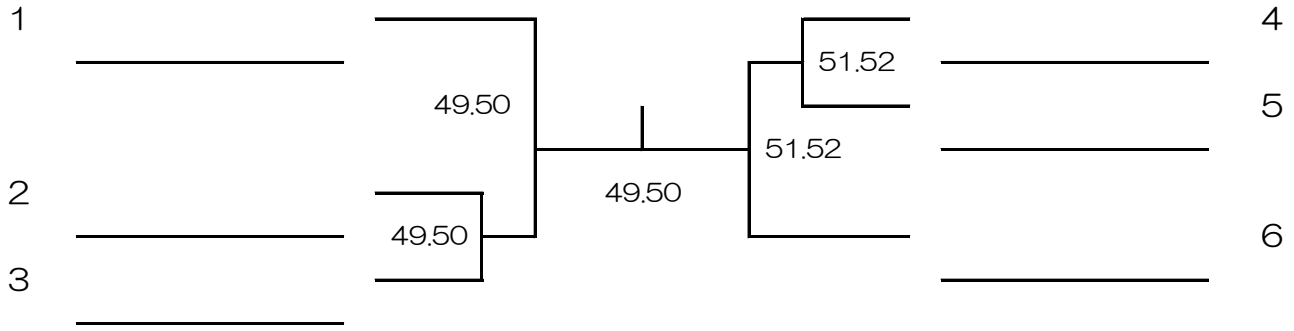

女子団体3位トーナメント表

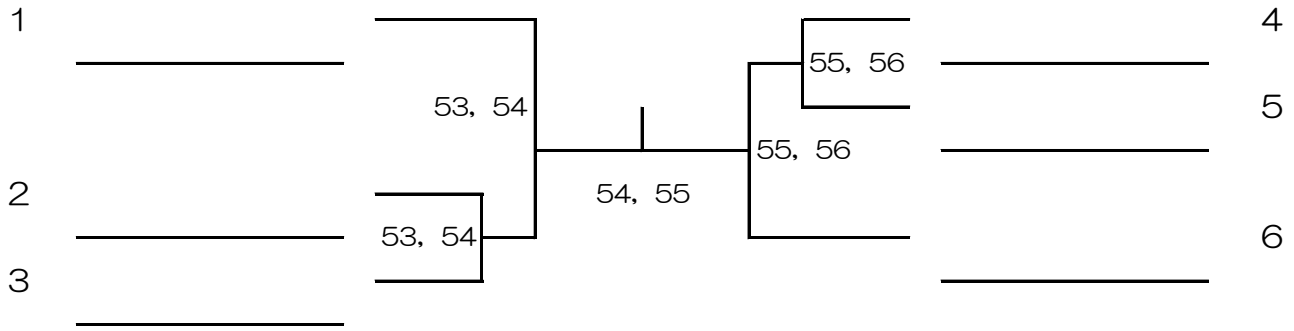

女子団体4位トーナメント表

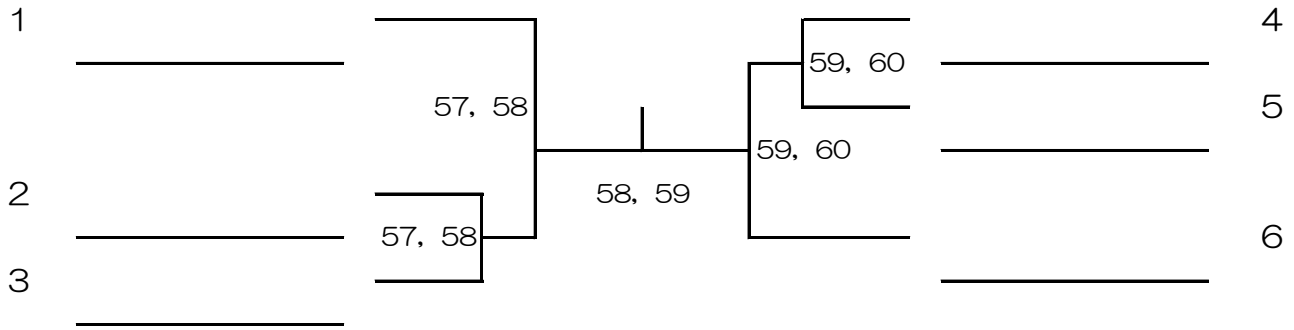
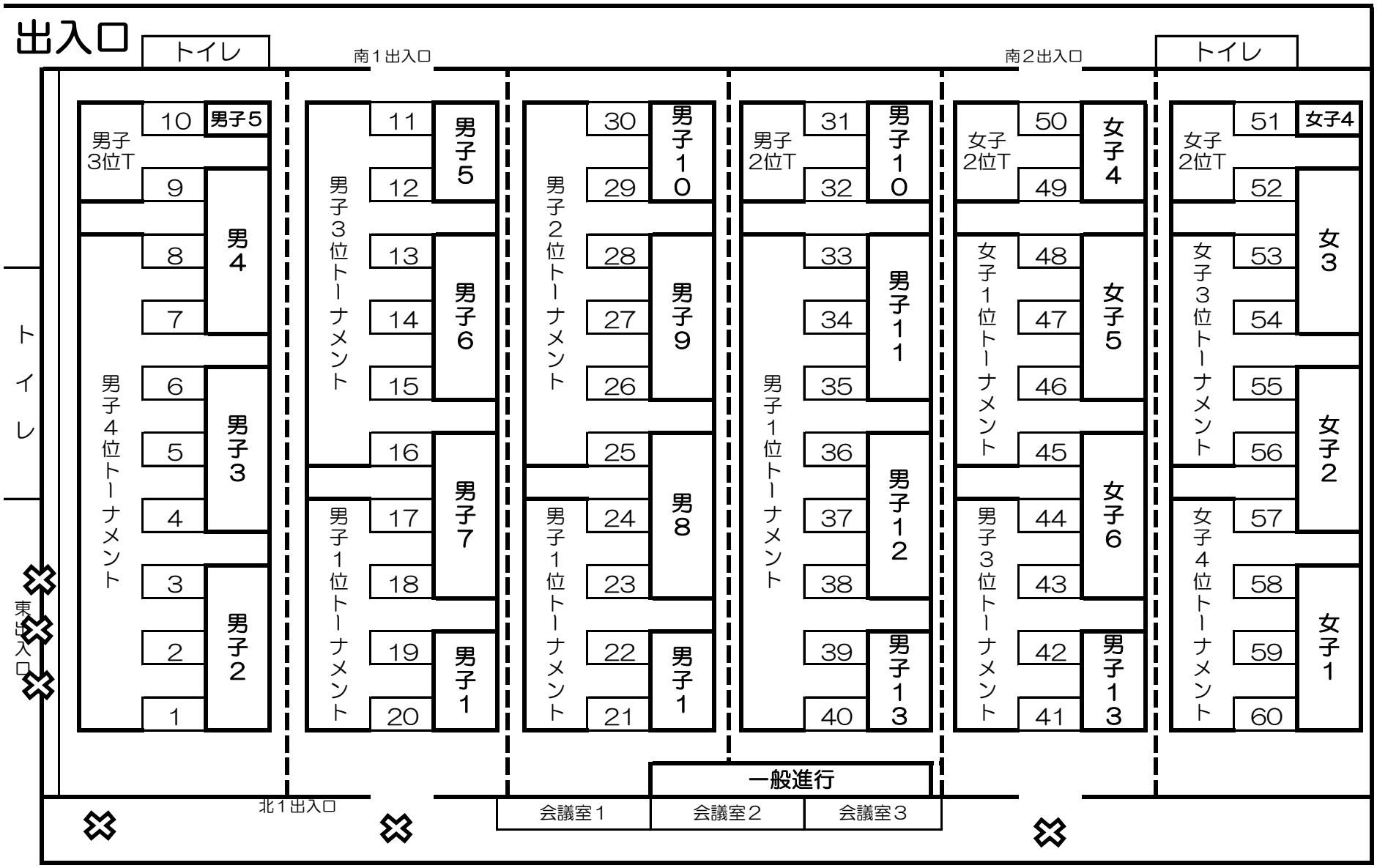
ジップアリーナ岡山　配置図