2022年全日本卓球選手権大会

（一般の部）

岡山県予選会

主　　催：岡　山　県　卓　球　協　会

期　　日：令和３年１０月１６日（土）９：００～

　　令和３年１０月１７日（日）９：００～

会　　場：真　備　総　合　公　園　体　育　館

《　全国大会について　》

◎　天皇杯・皇后杯　２０２２年全日本卓球選手権大会　（一般の部）

期日 ： 令和４年１月２４日（月）　～　３０日（日）

会場 ： 東京体育館

《　代表数について　》

①	男子シングルス	３名
②	女子シングルス	３名
③	男子ダブルス	２組
④	女子ダブルス	２組
⑤	混合ダブルス	２組

《　推薦について　》

② 女子シングルス　１名

枝廣　愛（就実高校）　インターハイ３位

④ 女子ダブルス　１組

枝廣・吉井（就実高校）　インターハイ３位

競技上の注意

1．ルールについて

現行の日本卓球ルールを適用する。ただし、タイムアウト制は準々決勝より採用する。

2．試合方式について

全試合11本5ゲームマッチの3ゲーム先取で行う。

3．ラケット検査について

ラケット検査を行うことがありますので、審判長の指示に従うこと。

進行上の連絡

1．試合順序及びコート割について

試合順序及びコート割はプログラムに掲載していますので確認して下さい。なお、コート等の変更もありますので放送に注意して下さい。

2．審判について

プログラムに記載している□で囲んでいる番号の選手は審判をお願いします。2試合目以降は敗者審判でお願いします。

3．試合結果について

試合結果は負けた選手が進行席まで報告に来て下さい。なお、太字の試合についてはポイントまで記入して下さい。

4．試合進行について

1日目　午前中男子シングルスを行い，午後から女子シングルスを行います。

男子シングルス　　受付　８：３０　開会式　９：００～

女子シングルス　　受付　１２：００　開始式　１２：３０～

2日目　混合ダブルスを行い，できるところから男女ダブルスを行います。

男女・混合ダブルス　受付　８：３０　開始式　９：００～

会場使用上の注意

1．下履き上履きの区別について

下履き上履きの区別を必ず守るようにして下さい。

2．貴重品について

貴重品は各自で管理するようにして下さい。

3．ゴミについて

自分の出したゴミは持ち帰るようにして下さい。

全日本選手権岡山県予選
令和3年10月16日
真備総合公園体育館

男子シングルス　10/16（土）9:00～

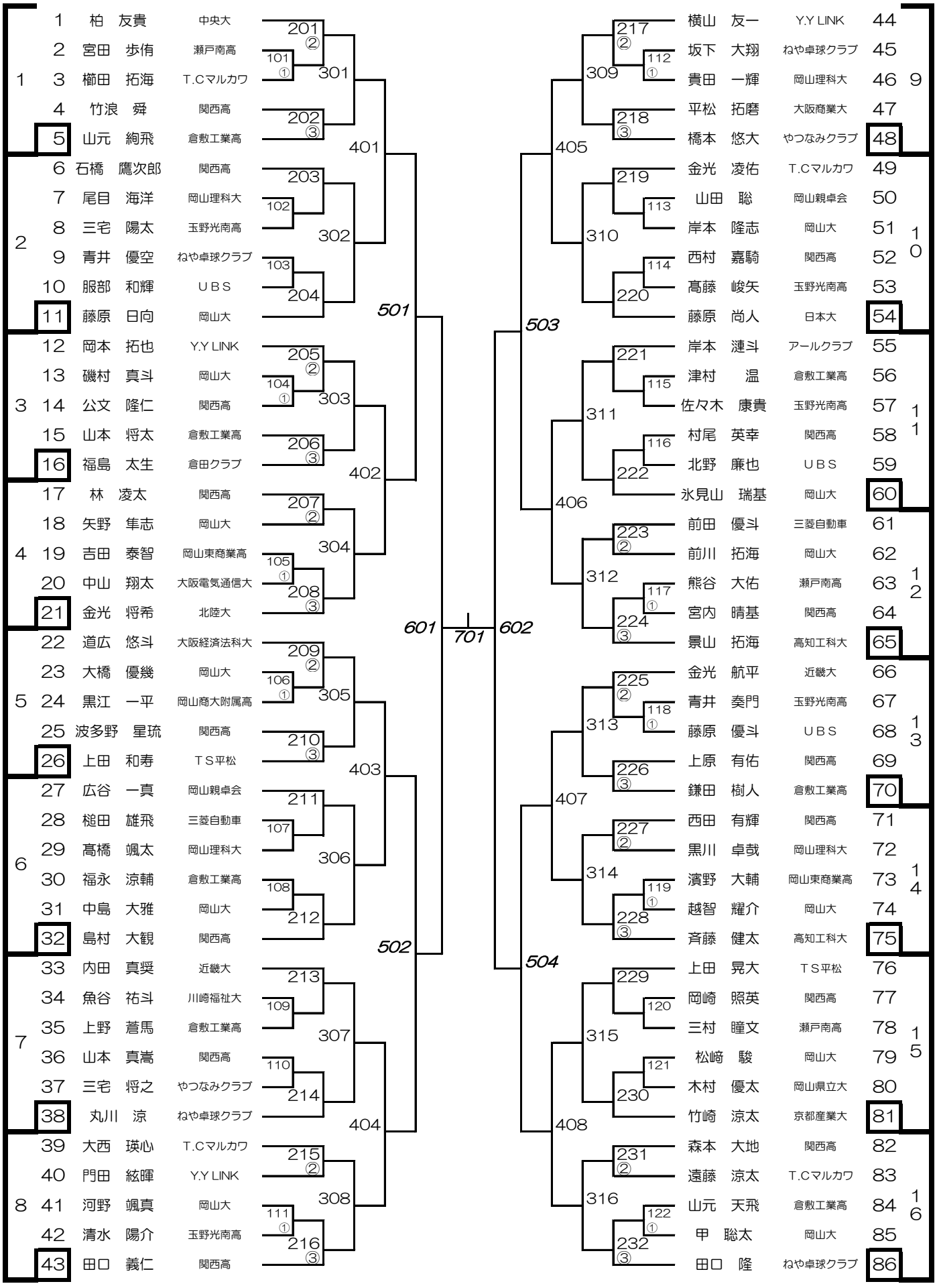

全日本選手権岡山県予選
令和３年１０月１６日
真備総合公園体育館

女子シングルス　　10/16（土）12:30～

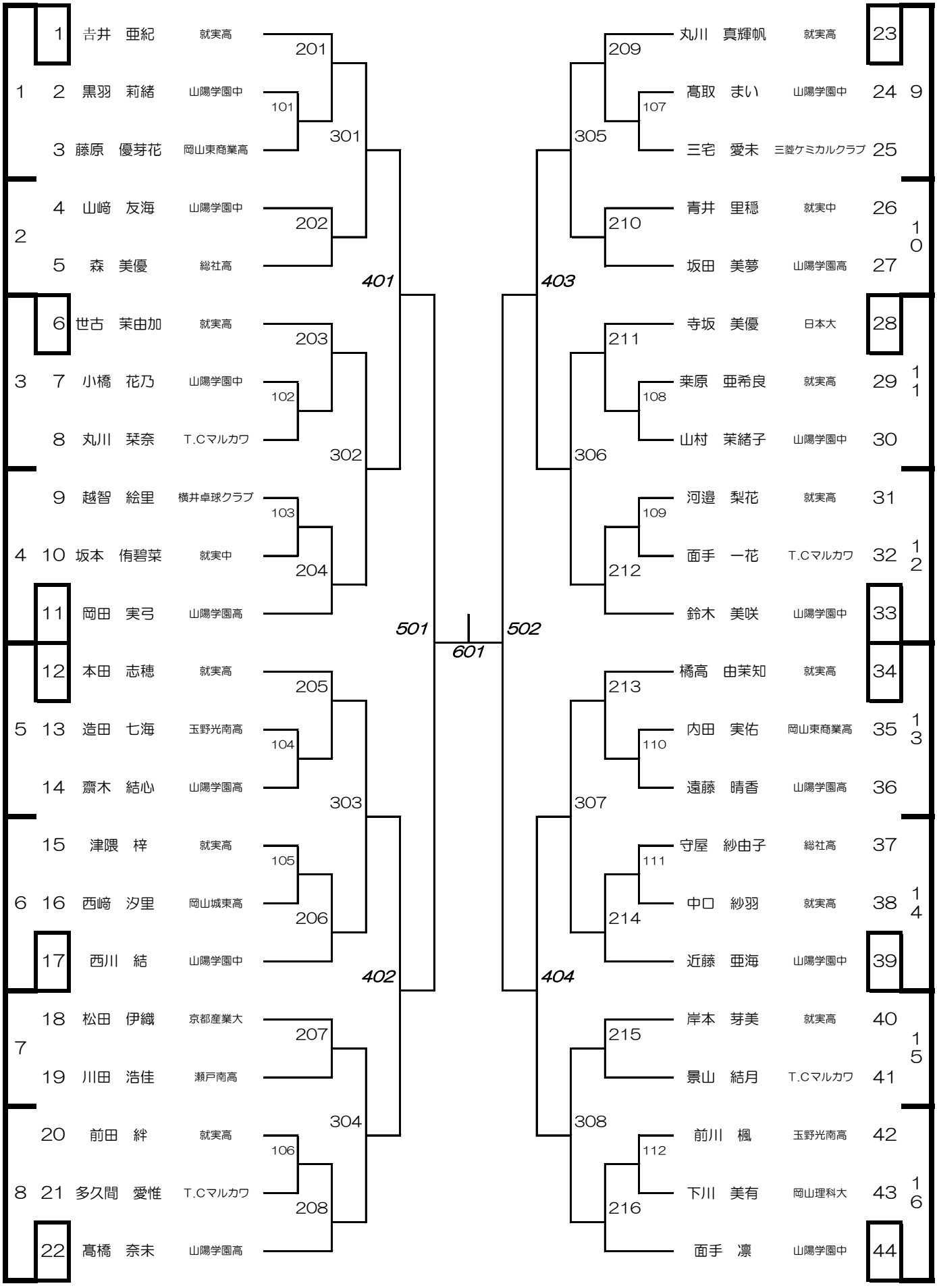

全日本選手権岡山県予選
令和３年１０月１７日
真備総合公園体育館

男子ダブルス　　10/17（日）9:00～　できるところから

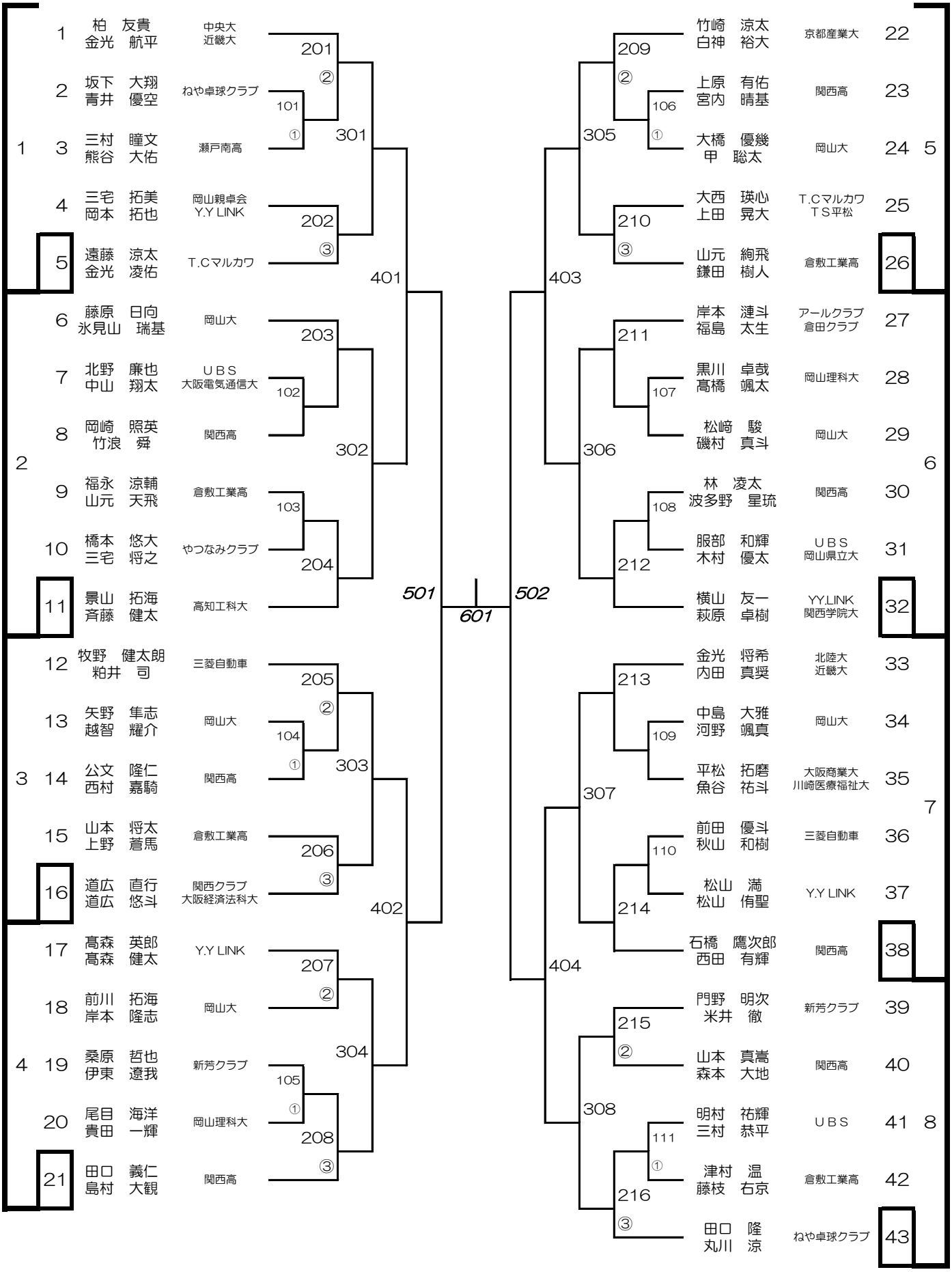

全日本選手権岡山県予選
令和３年１０月１７日
真備総合公園体育館

女子ダブルス　　10/17（日） 9:00～　できるところから

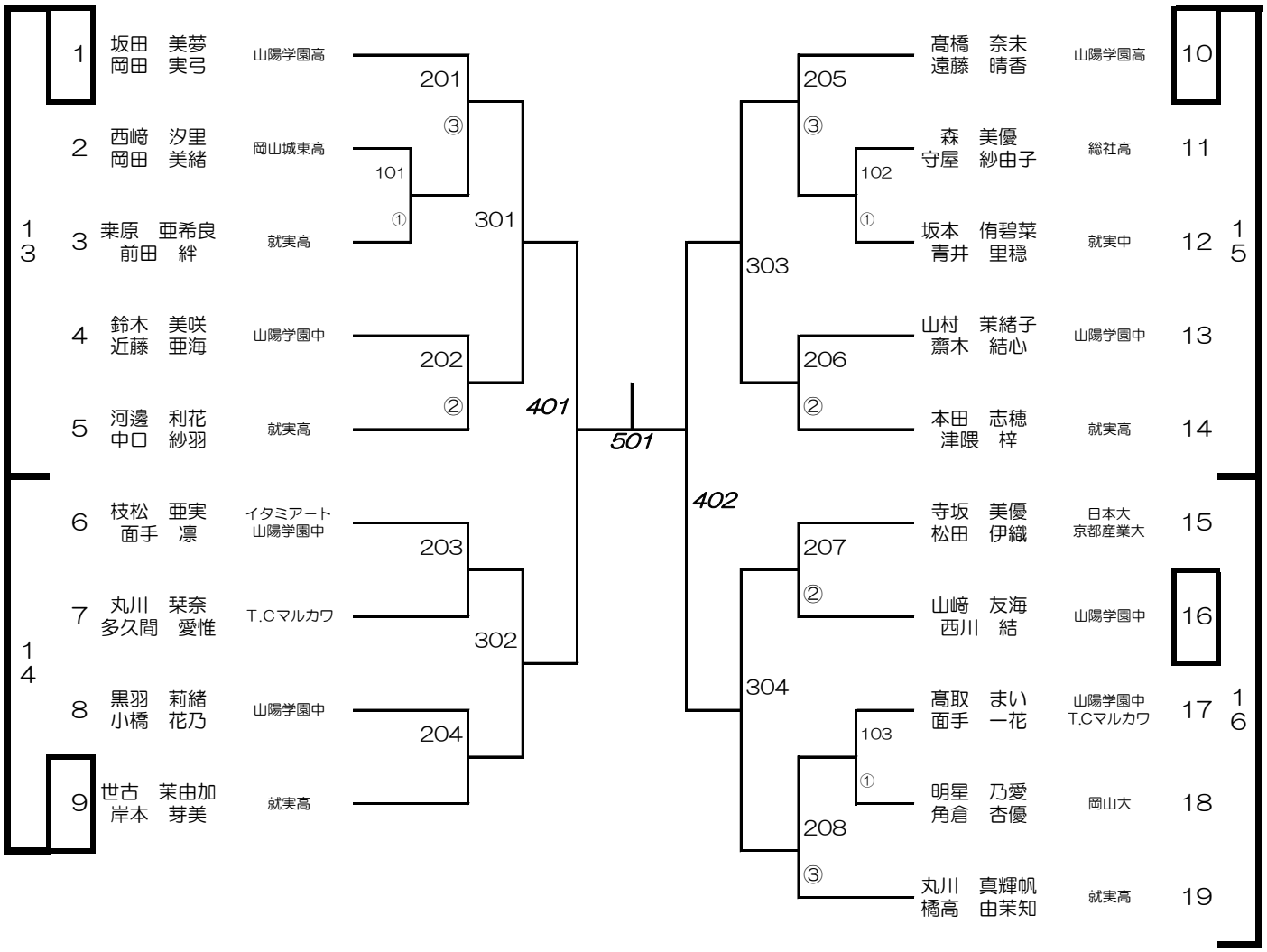

混合ダブルス　　10/17（日） 9:00～　最初にはじめる

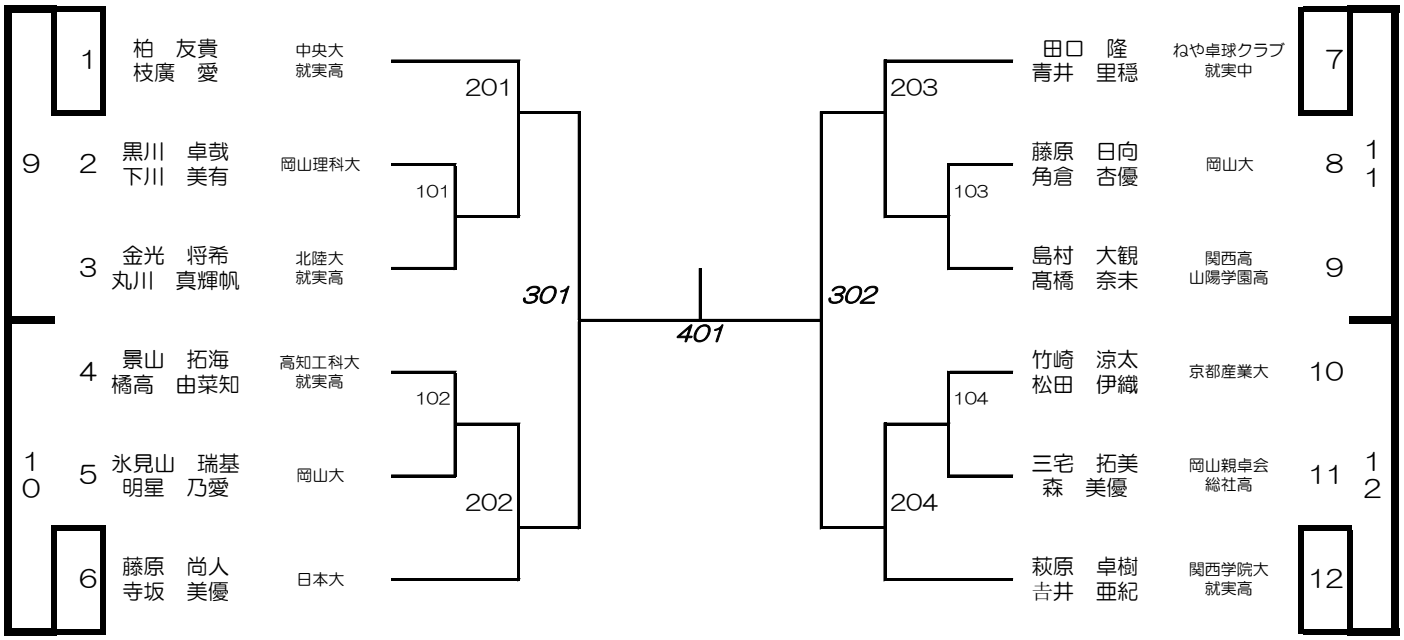
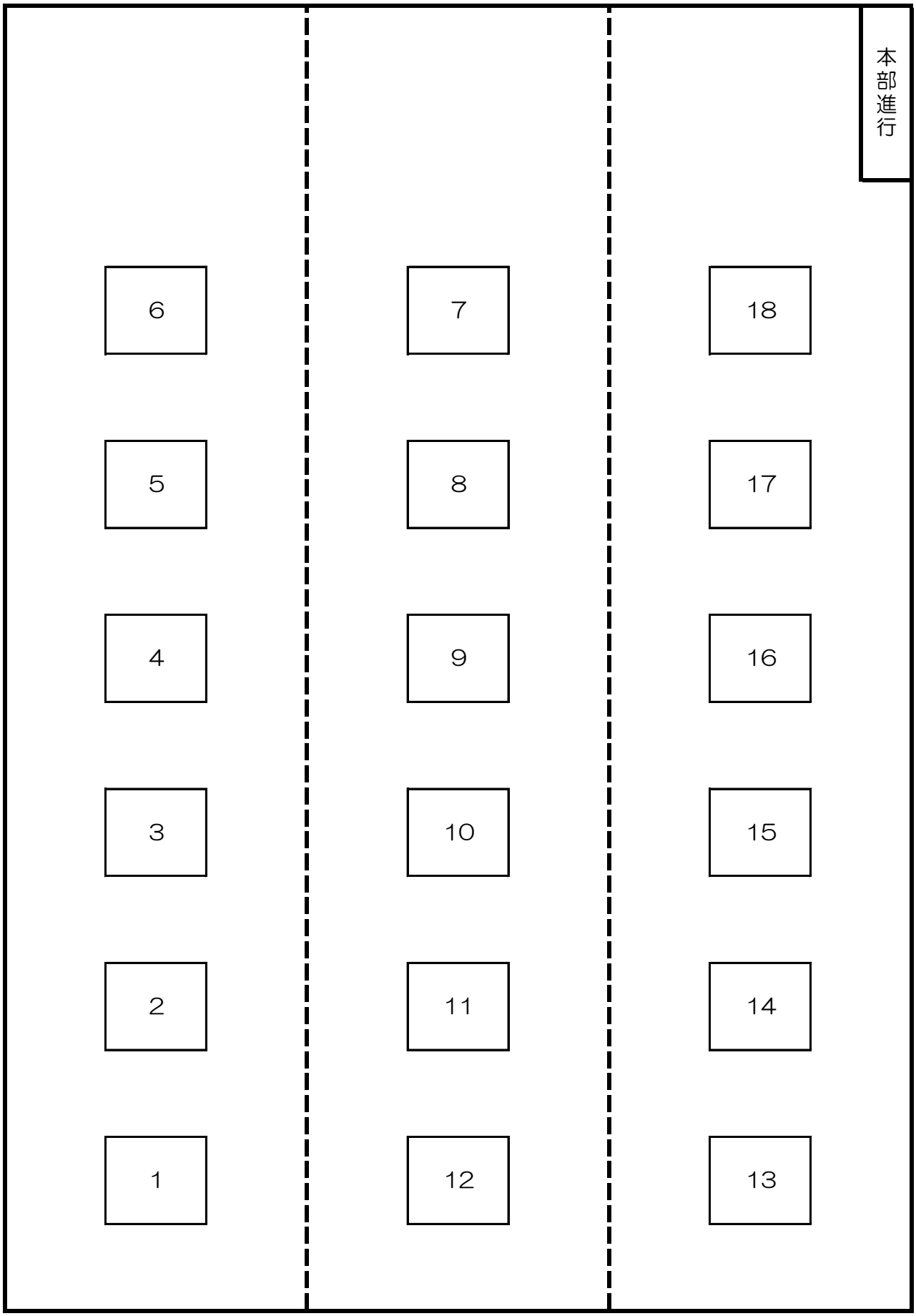
真備総合公園体育館